1年男子シングルス

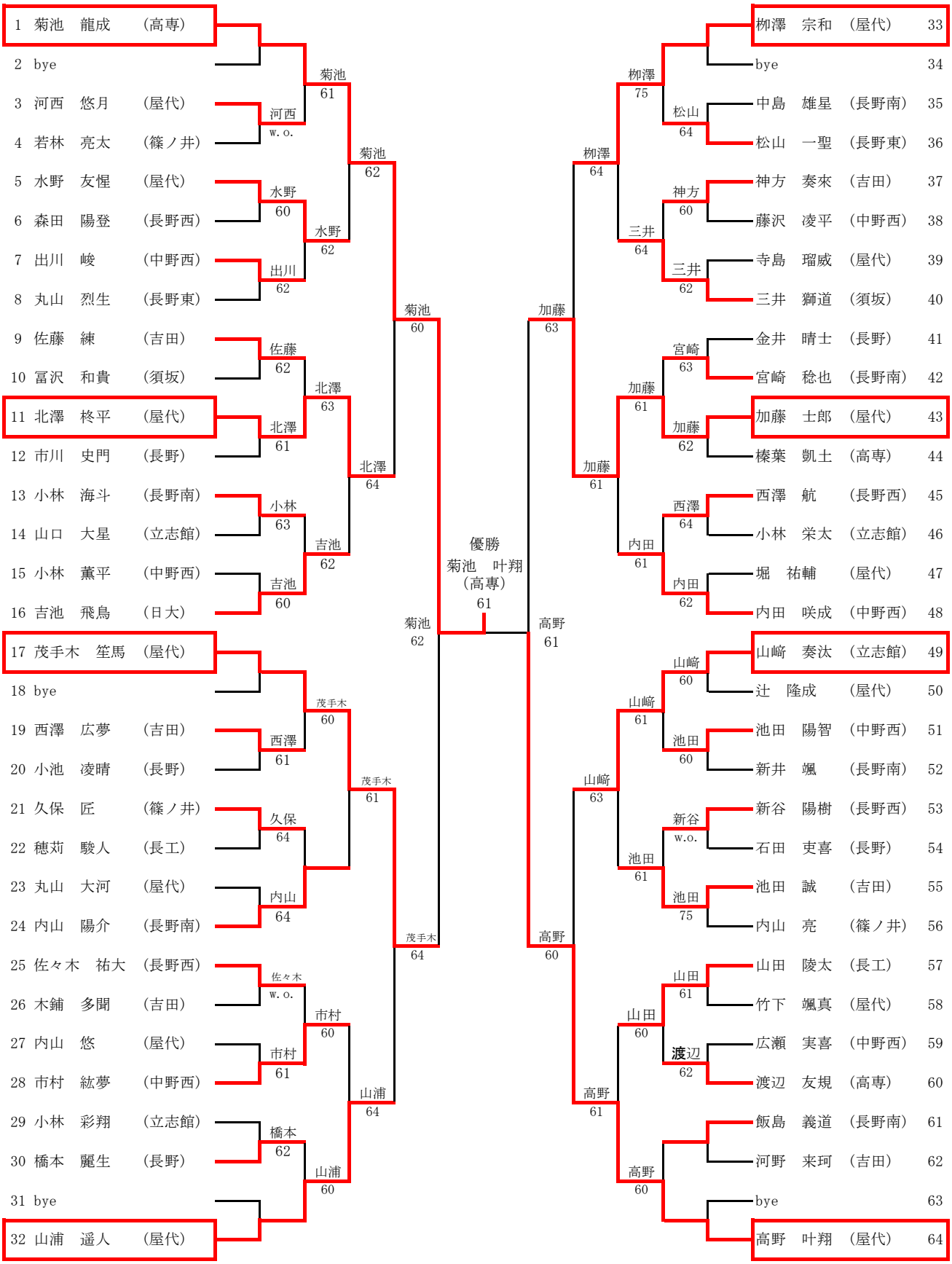
1 菊池 龍成 (高専)
2 bye
3 河西 悠月 (屋代)
4 若林 亮太 (篠ノ井)
5 水野 友惺 (屋代)
6 森田 陽登 (長野西)
7 出川 峻 (中野西)
8 丸山 烈生 (長野東)
9 佐藤 練 (吉田)
10 冨沢 和貴 (須坂)
11 北澤 柊平 (屋代)
12 市川 史門 (長野)
13 小林 海斗 (長野南)
14 山口 大星 (立志館)
15 小林 薫平 (中野西)
16 吉池 飛鳥 (日大)
17 茂手木 笙馬 (屋代)
18 bye
19 西澤 広夢 (吉田)
20 小池 凌晴 (長野)
21 久保 匠 (篠ノ井)
22 穂苅 駿人 (長工)
23 丸山 大河 (屋代)
24 内山 陽介 (長野南)
25 佐々木 祐大 (長野西)
26 木鋪 多聞 (吉田)
27 内山 悠 (屋代)
28 市村 紘夢 (中野西)
29 小林 彩翔 (立志館)
30 橋本 麗生 (長野)
31 bye
32 山浦 遥人 (屋代)
河西 w.o.
菊池 61
水野 60
水野 62
出川 62
佐藤 62
北澤 63
北澤 61
小林 63
吉池 62
吉池 60
茂手木 60
西澤 61
茂手木 61
久保 64
内山 64
佐々木 w.o.
市村 60
市村 61
山浦 64
橋本 62
山浦 60
菊池 62
菊池 60
北澤 64
菊池 62
茂手木 64
優勝
菊池 叶翔
(高専)
61
高野 61
加藤 63
高野 60
柳澤 64
加藤 61
山崎 63
高野 61
柳澤 75
三井 64
加藤 61
内田 61
山崎 61
池田 61
高野 60
松山 64
神方 60
三井 62
宮崎 63
加藤 62
西澤 64
内田 62
山崎 60
池田 60
新谷 w.o.
池田 75
山田 61
渡辺 62
高野 60
柳澤 宗和 (屋代) 33
bye 34
中島 雄星 (長野南) 35
松山 一聖 (長野東) 36
神方 奏來 (吉田) 37
藤沢 凌平 (中野西) 38
寺島 瑠威 (屋代) 39
三井 獅道 (須坂) 40
金井 晴士 (長野) 41
宮崎 稔也 (長野南) 42
加藤 士郎 (屋代) 43
榛葉 凱士 (高専) 44
西澤 航 (長野西) 45
小林 栄太 (立志館) 46
堀 祐輔 (屋代) 47
内田 咲成 (中野西) 48
山崎 奏汰 (立志館) 49
辻 隆成 (屋代) 50
池田 陽智 (中野西) 51
新井 颯 (長野南) 52
新谷 陽樹 (長野西) 53
石田 吏喜 (長野) 54
池田 誠 (吉田) 55
内山 亮 (篠ノ井) 56
山田 陵太 (長工) 57
竹下 颯真 (屋代) 58
広瀬 実喜 (中野西) 59
渡辺 友規 (高専) 60
飯島 義道 (長野南) 61
河野 来珂 (吉田) 62
bye 63
高野 叶翔 (屋代) 64