C1男子シングルス

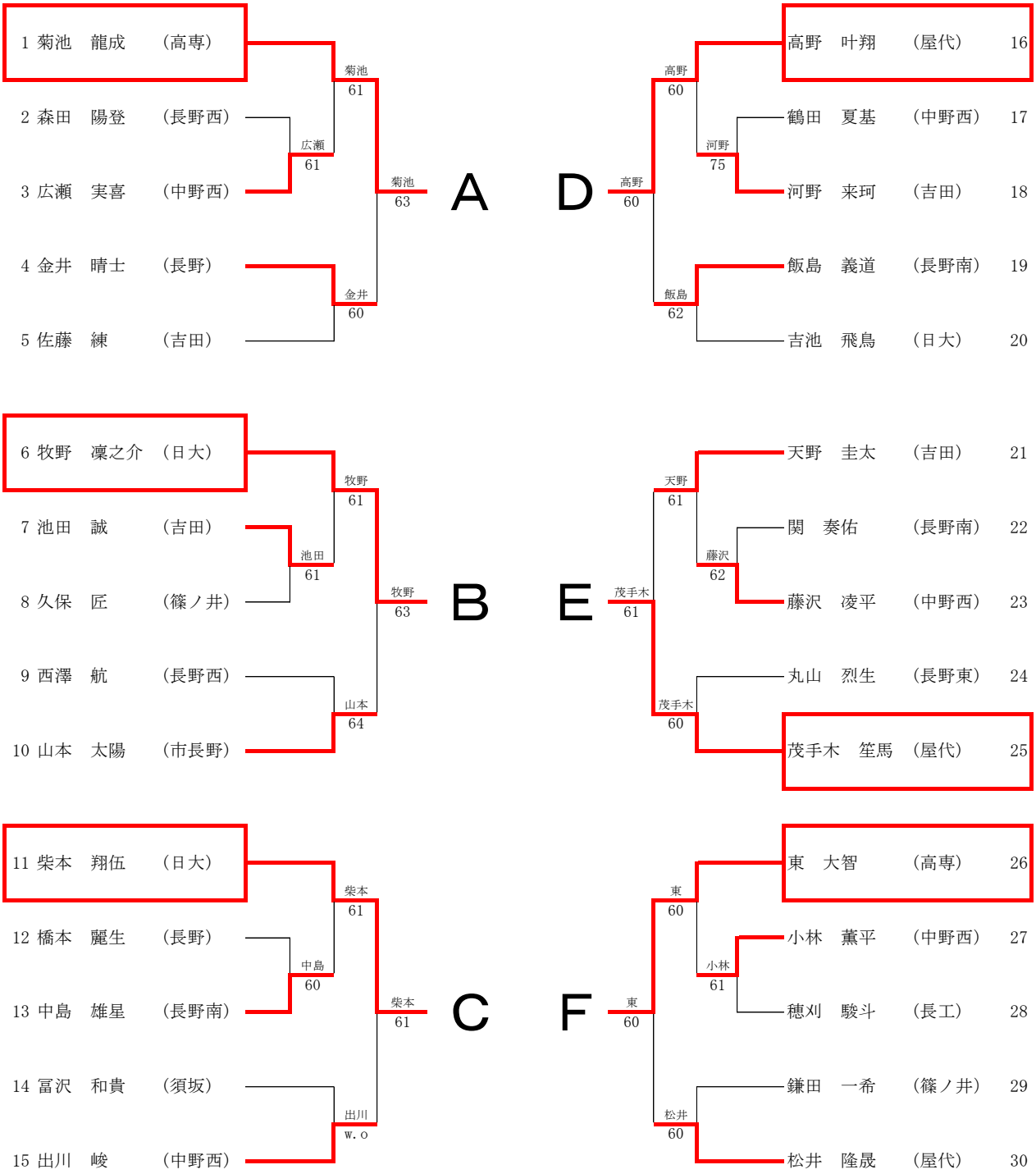
1 菊池　龍成　（高専）
2 森田　陽登　（長野西）
3 広瀬　実喜　（中野西）
4 金井　晴士　（長野）
5 佐藤　練　（吉田）
菊池 61
広瀬 61
菊池 63
金井 60
A
6 牧野　凜之介　（日大）
7 池田　誠　（吉田）
8 久保　匠　（篠ノ井）
9 西澤　航　（長野西）
10 山本　太陽　（市長野）
牧野 61
池田 61
牧野 63
山本 64
B
11 柴本　翔伍　（日大）
12 橋本　麗生　（長野）
13 中島　雄星　（長野南）
14 冨沢　和貴　（須坂）
15 出川　峻　（中野西）
柴本 61
中島 60
柴本 61
出川 w.o
C
D
高野 叶翔　（屋代）　16
鶴田 夏基　（中野西）　17
河野 来珂　（吉田）　18
飯島 義道　（長野南）　19
吉池 飛鳥　（日大）　20
高野 60
河野 75
高野 60
飯島 62
E
天野 圭太　（吉田）　21
関 奏佑　（長野南）　22
藤沢 凌平　（中野西）　23
丸山 烈生　（長野東）　24
茂手木 笙馬　（屋代）　25
天野 61
藤沢 62
茂手木 61
茂手木 60
F
東 大智　（高専）　26
小林 薫平　（中野西）　27
穂刈 駿斗　（長工）　28
鎌田 一希　（篠ノ井）　29
松井 隆晟　（屋代）　30
東 60
小林 61
東 60
松井 60

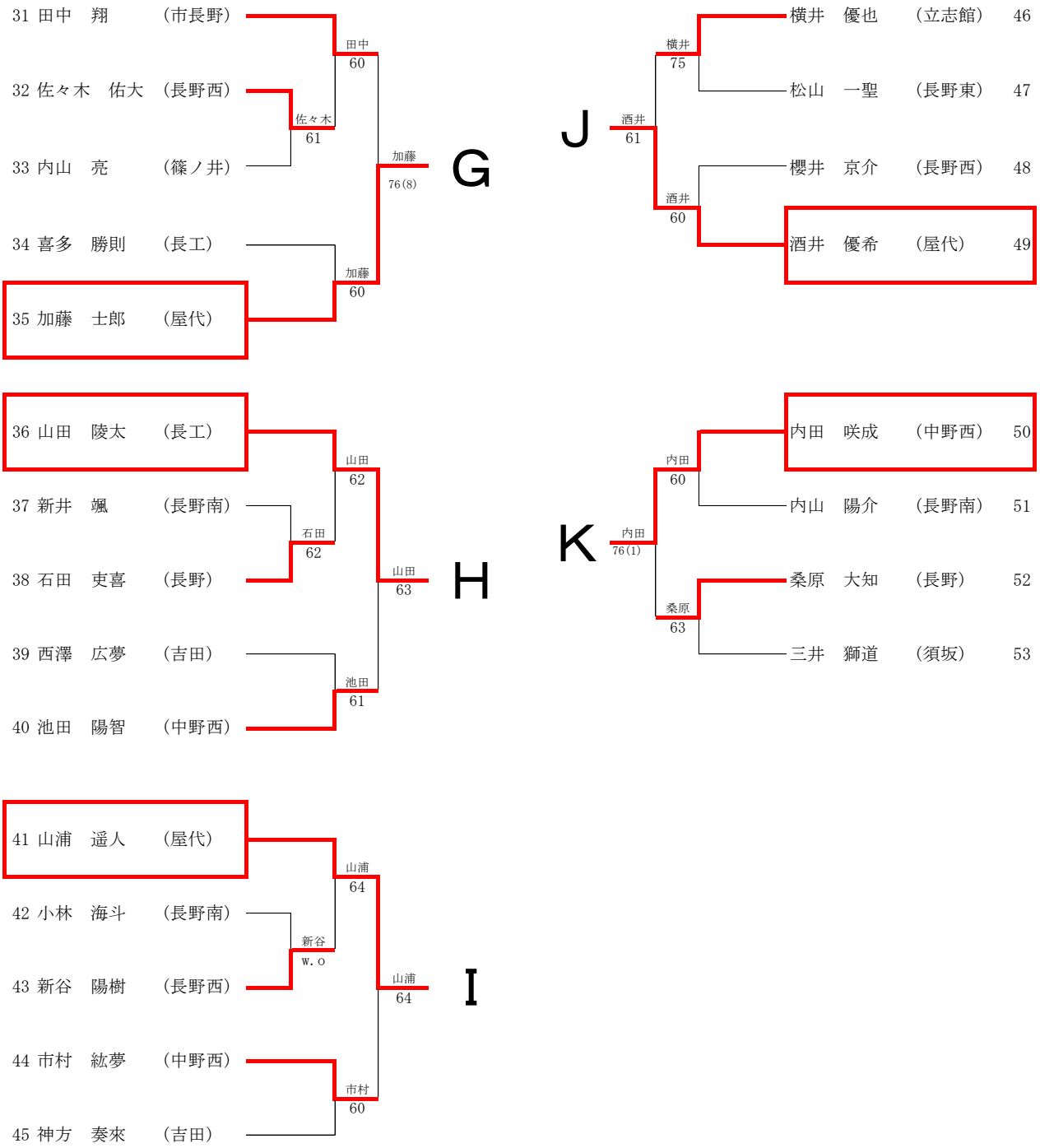
31 田中　翔　（市長野）
32 佐々木　佑大　（長野西）
33 内山　亮　（篠ノ井）
34 喜多　勝則　（長工）
35 加藤　士郎　（屋代）
田中 60
佐々木 61
加藤 60
加藤 76(8)
G
36 山田　陵太　（長工）
37 新井　颯　（長野南）
38 石田　吏喜　（長野）
39 西澤　広夢　（吉田）
40 池田　陽智　（中野西）
山田 62
石田 62
池田 61
山田 63
H
41 山浦　遥人　（屋代）
42 小林　海斗　（長野南）
43 新谷　陽樹　（長野西）
44 市村　紘夢　（中野西）
45 神方　奏來　（吉田）
山浦 64
新谷 w.o
市村 60
山浦 64
I
J
横井 75
酒井 61
酒井 60
横井　優也　（立志館）　46
松山　一聖　（長野東）　47
櫻井　京介　（長野西）　48
酒井　優希　（屋代）　49
K
内田 60
内田 76(1)
桑原 63
内田　咲成　（中野西）　50
内山　陽介　（長野南）　51
桑原　大知　（長野）　52
三井　獅道　（須坂）　53